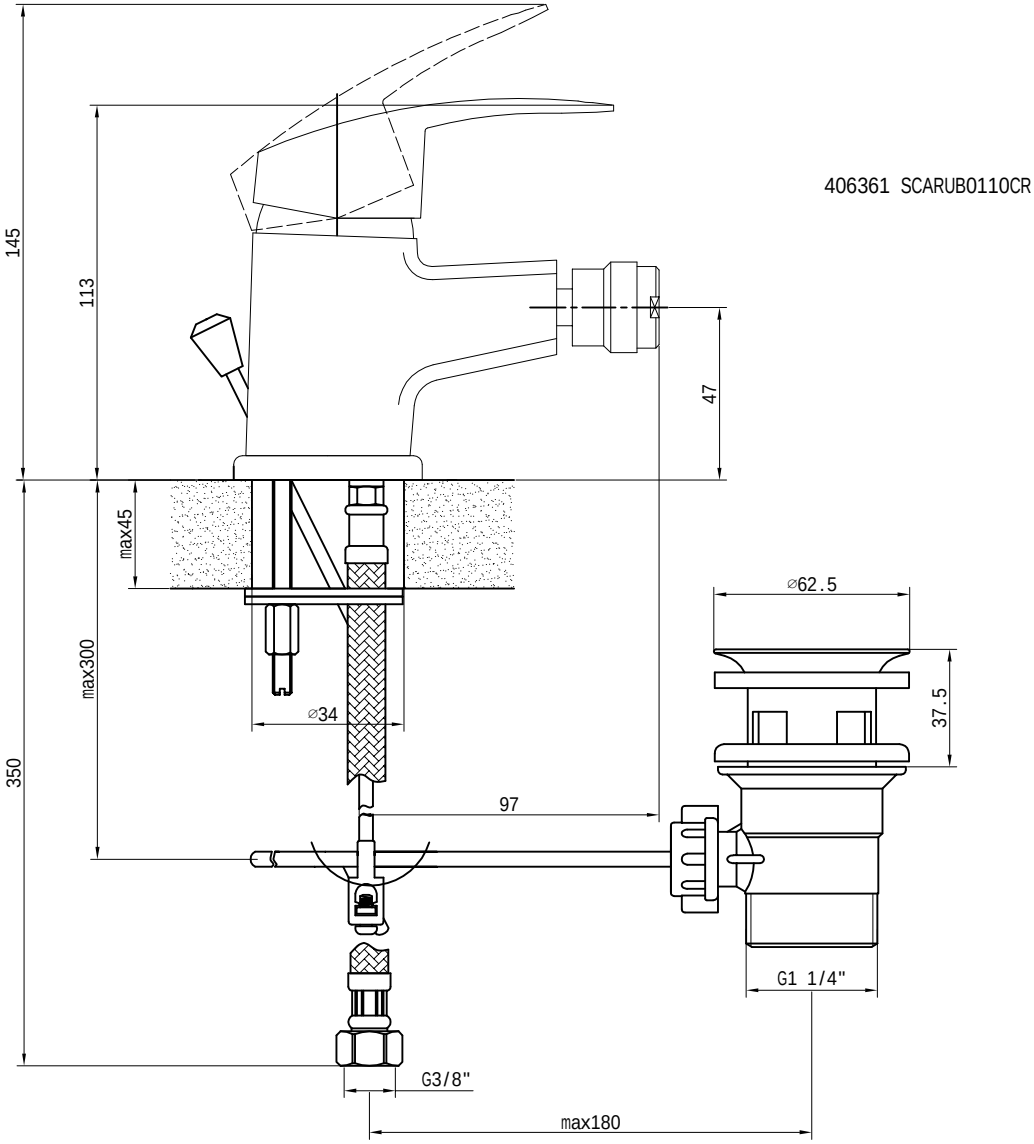


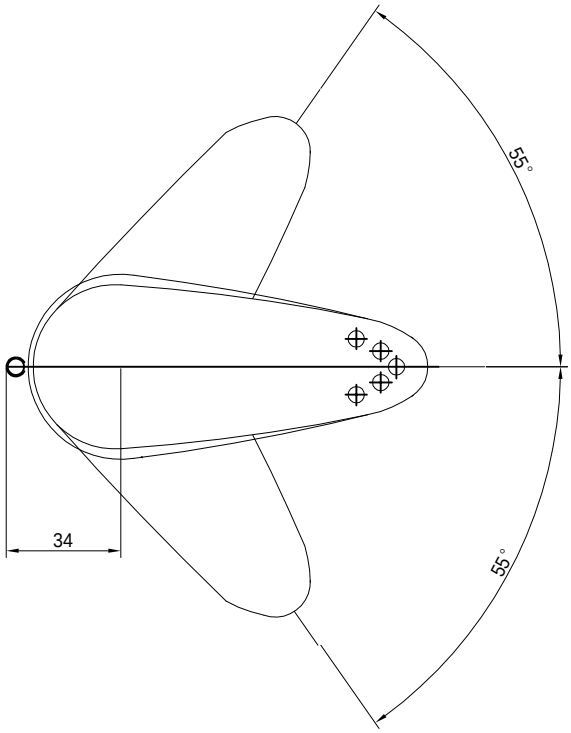


PDF vytvo?eno zku?ební verzí pdfFactory Pro www.pdffactory.com