VELIS EVO WIFI NEW

ARISTON

ErP ENERGY RELATED PRODUCTS

CLASSE ENERGETICA

B

Scaldacqua elettrico ultra sottile e dal design elegante che permette un'installazione multi posizione.

- Connettività WiFi, gestibile da remoto con APP Aqua Ariston NET con report consumi
- Design italiano con finiture eleganti (garantite prestazioni superiori in installazione verticale)
- Sottile: spessore di soli 27,5 cm
- Flessibilità, posizionabile sia in orizzontale che verticale
- Breve tempo di riscaldamento: prima doccia in soli 50'
- Classe B, efficienza massima della categoria
- Nuovo display LED semplice ed immediato
- Estetica moderna ed elegante.
- Cavo e spina Shuko
- Garanzia 5 anni

Dati tecnici - Dimensioni di ingombro

Codice Idro bric		**SCASCA0243WF**
Art. Ariston		**3626323**
Installazione		Multiposizione (V/H)
Potenza	kW	1,5
Voltaggio	V	230
Capacità	l	50
Tempo necessario per la 1°doccia	min	50
Tempo di risc.* (ΔT=45°C)	h,min	1,30
Pressione max d'esercizio	bar	8
Protezione		IPX4
Peso netto	Kg	22
Codice ean		5414849926622
Dimensioni	mm	a776 b405
Classe energetica		B
Profilo di prelievo		M

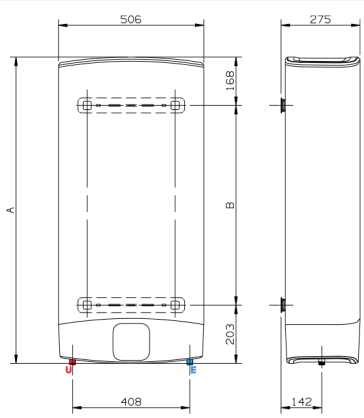

Vantaggi App Ariston NET

- Report dei Consumi
- Notifiche « Shower Ready»
- Tempo di attesa Informazioni per sapere tra quando sarà pronta la prima doccia
- Notifiche «Errori di Sistema»

ARISTON NET