IDRO-BRIC S.p.A.
Via dell'Industria, 4/b
24040 Casirate d'Adda (BG) - Italy
Tel. +39 0363.326690 - Fax +39 0363.326710
info@idrobric.it - www.idrobric.it

www.idrobric.it

IT Istruzioni di montaggio
EN Mounting instructions
FR Instructions de montage
SP Instrucciones de montaje
DE Montageanleitung

Neptune

Play Video

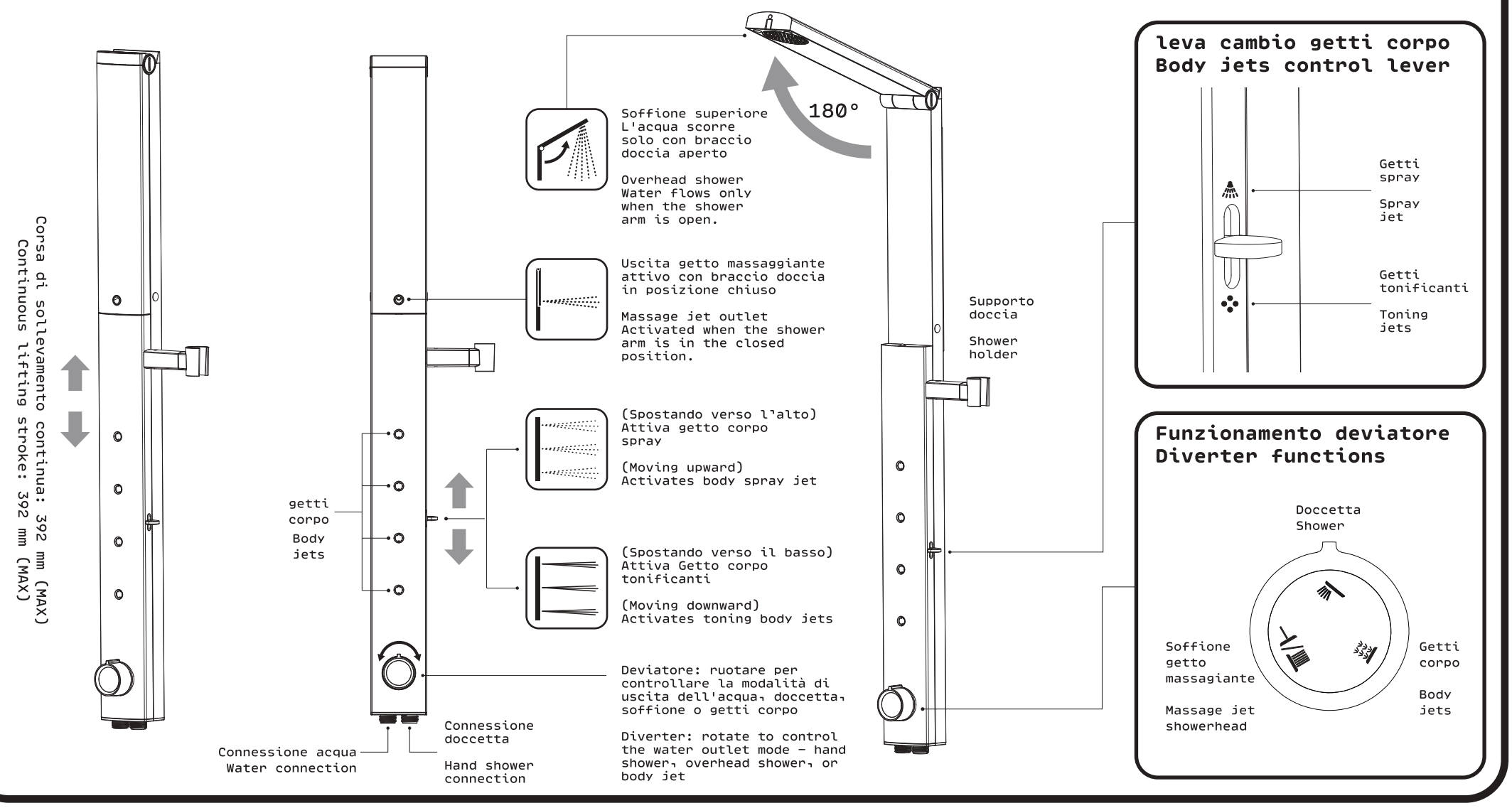

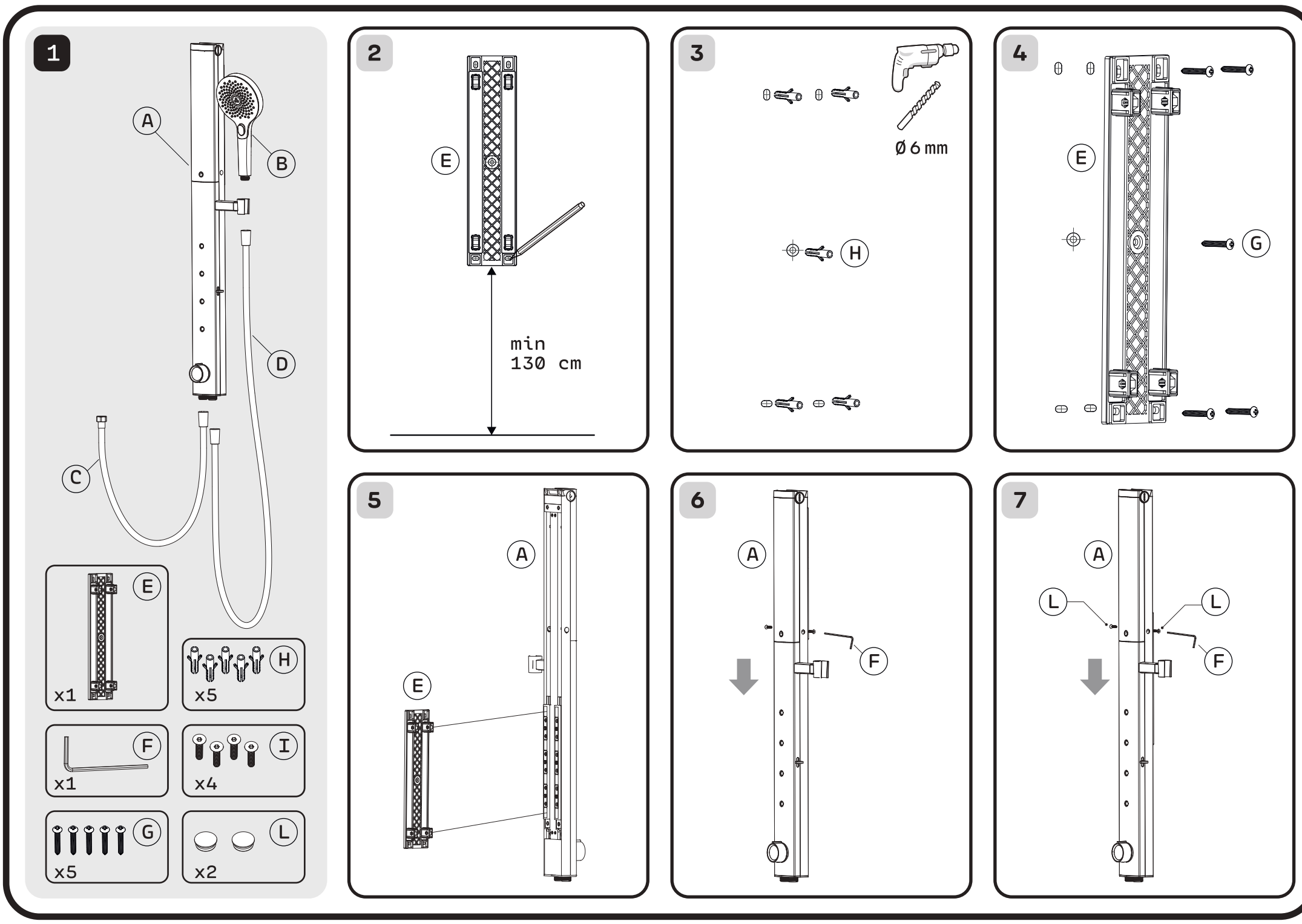

8

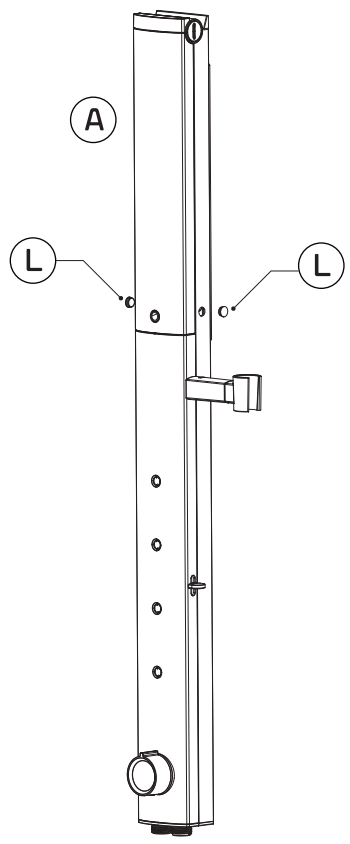

9

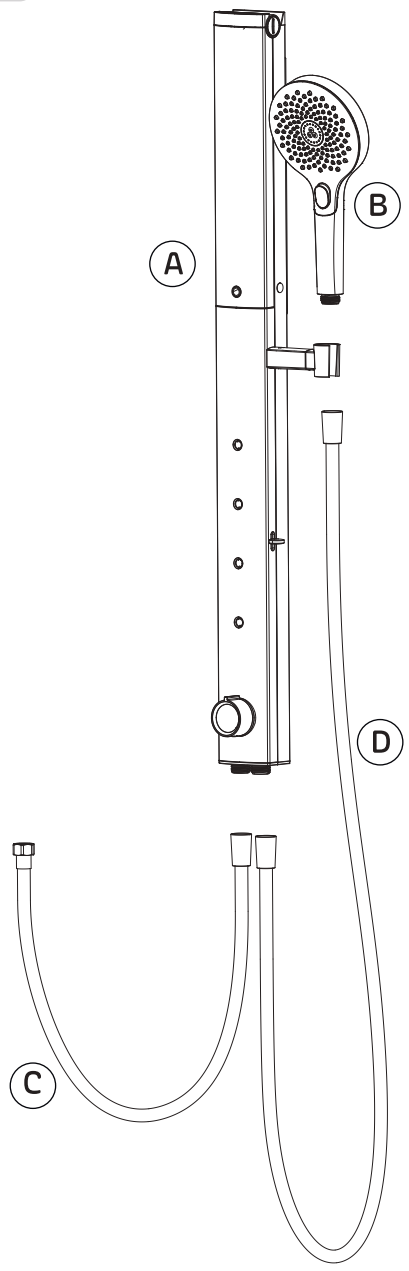

10

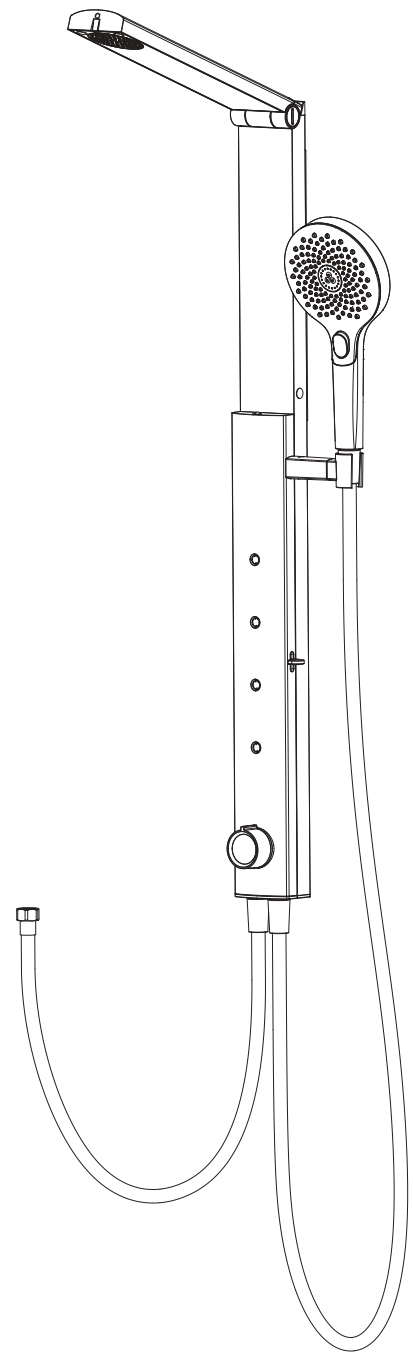

CONSIGLI PER LA PULIZIA
L'uso di detersivi, abrasivi e saponi di ogni genere nella pulitura può seriamente compromettere lo strato protettivo che riveste il prodotto. Si consiglia pertanto, per una lunga durata del prodotto, usare soltanto acqua e di asciugare con un panno morbido. Il produttore declina ogni responsabilità derivante dall'inosservanza di queste istruzioni.

CLEANING ADVICES
The use of detergents, abrasives, and soaps of any kind during cleaning may seriously damage the protective coating of the product. Therefore, to ensure long-lasting performance, we recommend using only water and drying with a soft cloth. The manufacturer declines all responsibility for damage resulting from failure to follow these instructions.

RATEN FÜR DIE REINIGUNGSARBEITE
Die Verwendung von Reinigungsmitteln, Scheuermitteln und Seifen jeglicher Art kann die Schutzschicht des Produkts ernsthaft beschädigen. Für eine lange Lebensdauer des Produkts wird daher empfohlen, nur Wasser zu verwenden und mit einem weichen Tuch trocken zu wischen. Der Hersteller übernimmt keine Haftung für Schäden, die durch Missachtung dieser Anweisungen entstehen.

CONSEILS POUR LE NETTOYAGE
L'utilisation de détergents, d'abrasifs ou de savons de toute nature lors du nettoyage peut sérieusement endommager la couche protectrice du produit. Pour garantir une longue durée de vie, il est donc conseillé d'utiliser uniquement de l'eau et de sécher avec un chiffon doux. Le fabricant décline toute responsabilité en cas de non-respect de ces instructions.

CONSEJOS PARA LA LIMPIEZA
El uso de detergentes, abrasivos o jabones de cualquier tipo durante la limpieza puede dañar seriamente la capa protectora del producto. Para asegurar una larga duración, se recomienda utilizar solo agua y secar con un paño suave. El fabricante no se hace responsable de los daños ocasionados por el incumplimiento de estas instrucciones.
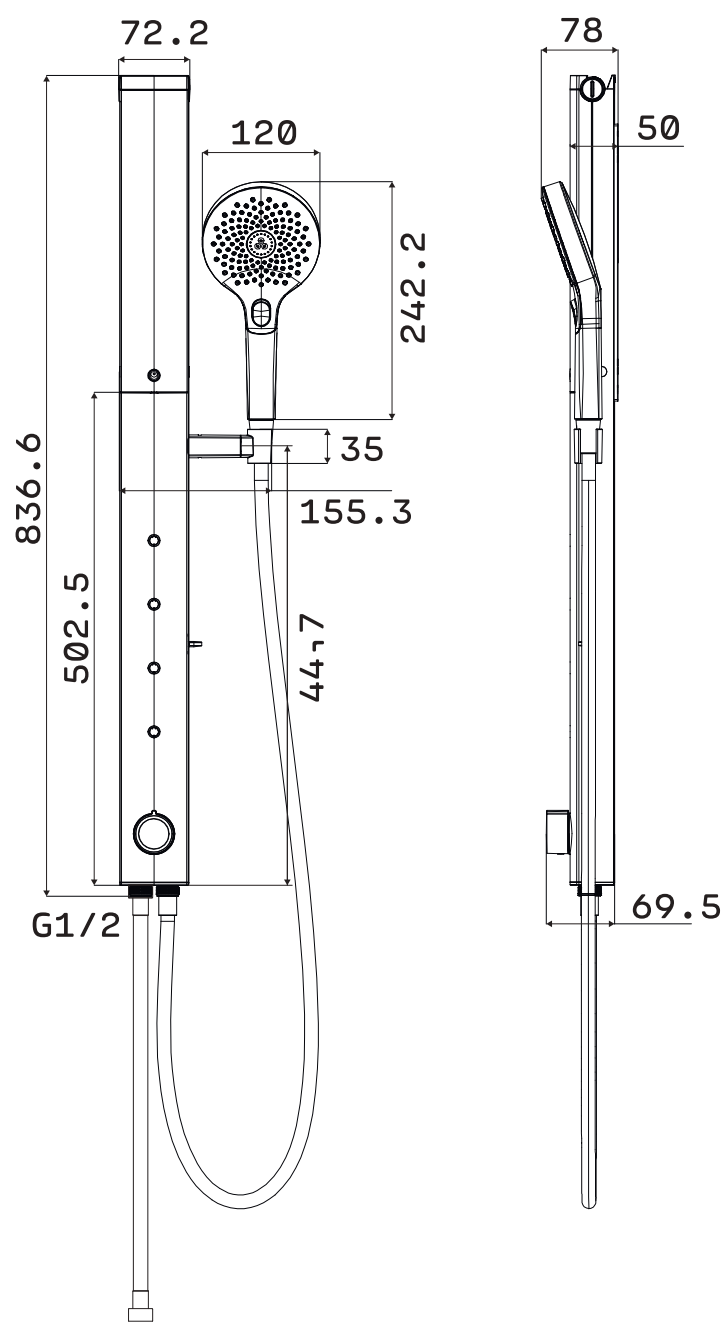
ΣΥΜΒΟΥΛΕΣ ΚΑΘΑΡΙΣΜΟΥ
Η χρήση απορρυπαντικών, λειαντικών ή σαπουνιών οποιουδήποτε είδους κατά τον καθαρισμό μπορεί να καταστρέψει σοβαρά το προστατευτικό στρώμα του προϊόντος. Για μεγαλύτερη διάρκεια ζωής του προϊόντος, συνιστάται η χρήση μόνο νερού και το στέγνωμα με μαλακό πανί. Ο κατασκευαστής δεν φέρει καμία ευθύνη για ζημιές που προκύπτουν από τη μη τήρηση αυτών των οδηγιών.