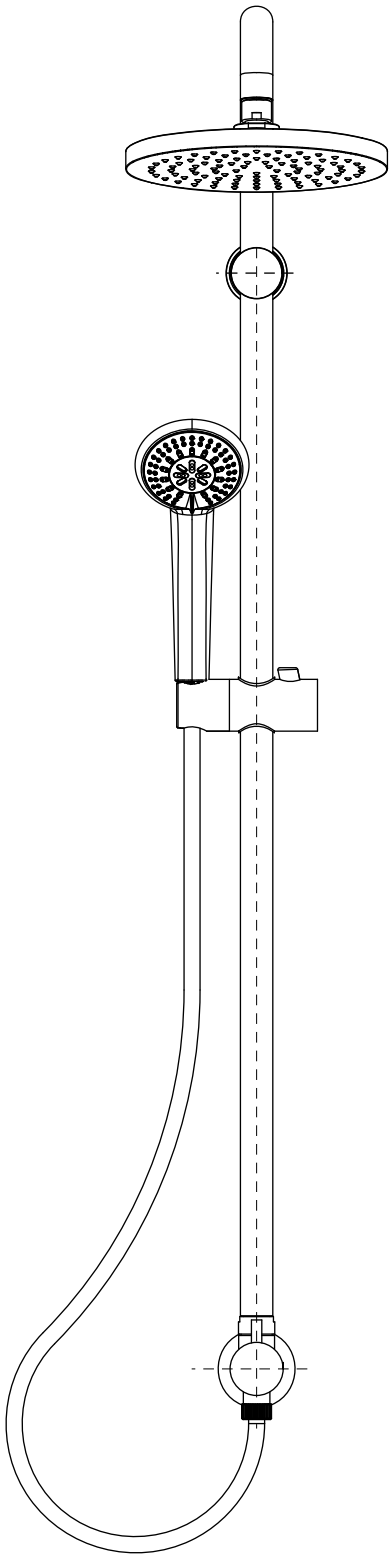

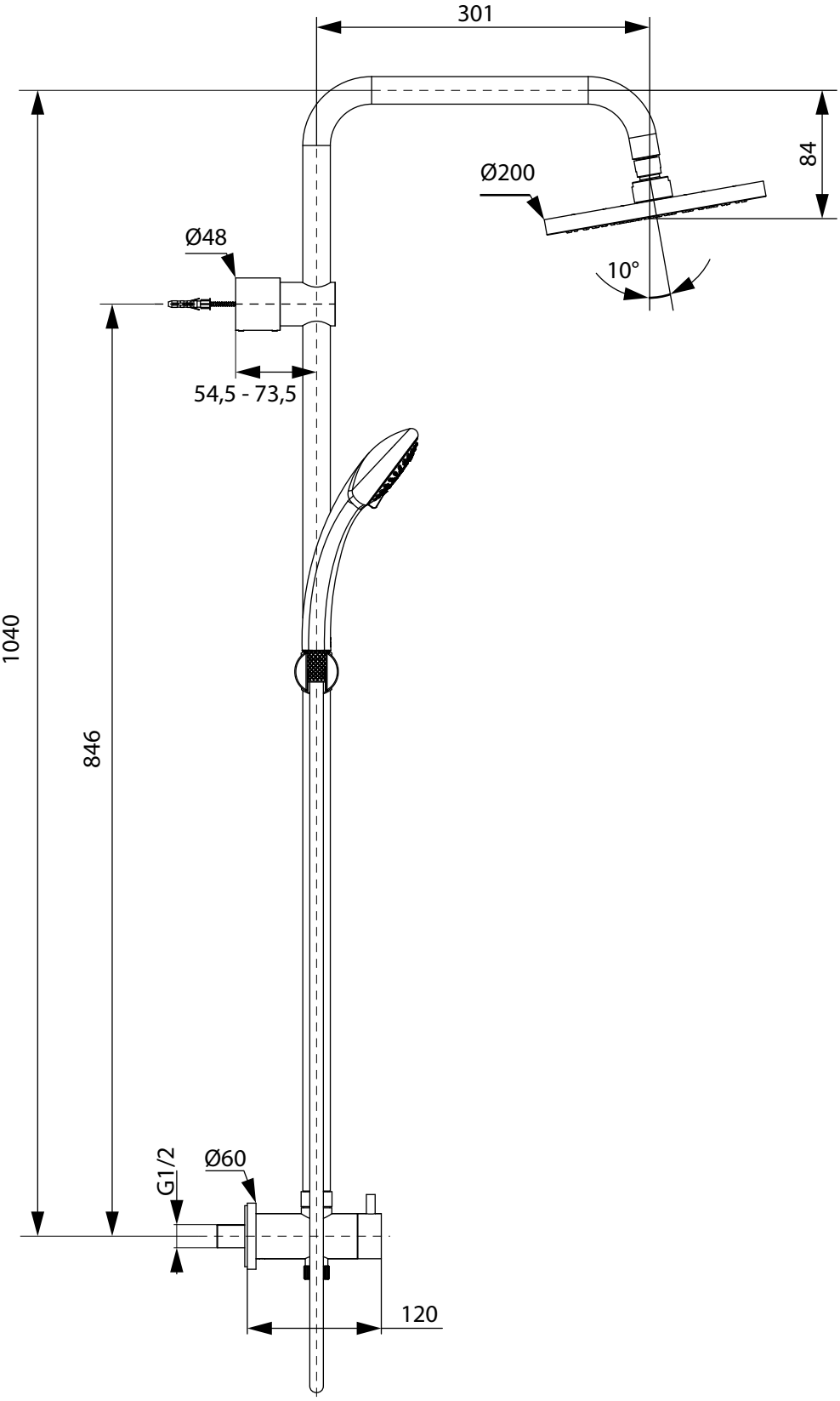
301
84
Ø200
10°
Ø48
54,5 - 73,5
1040
846
G1/2
Ø60
120