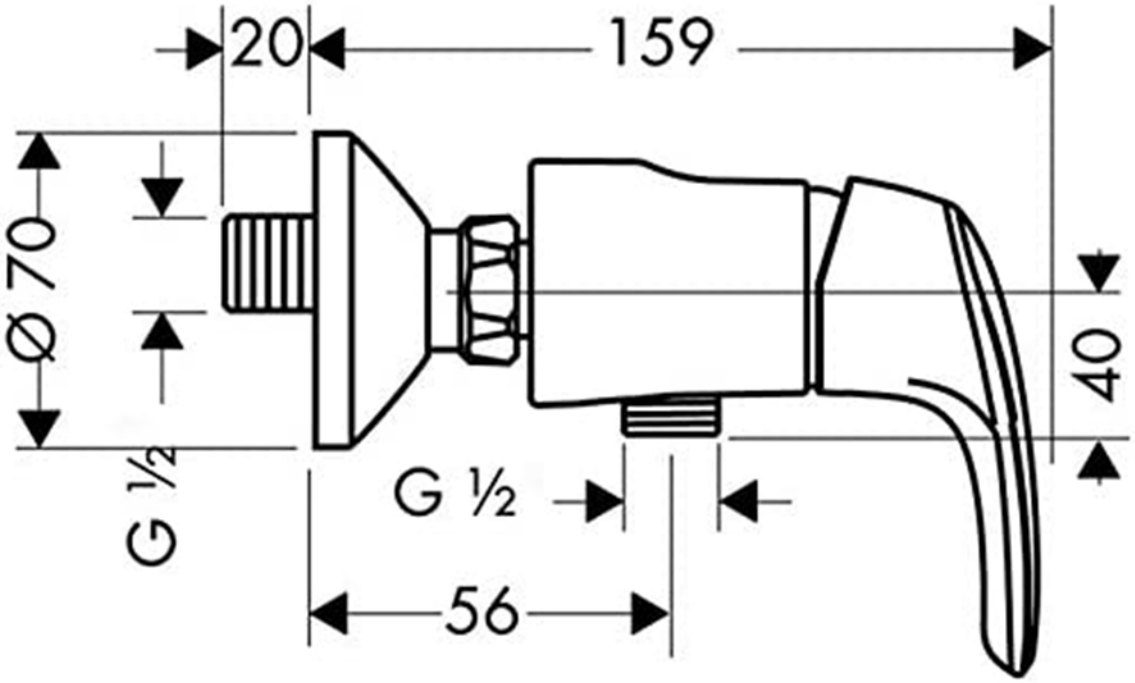
20
159
Ø 70
40
G ½
G ½
56