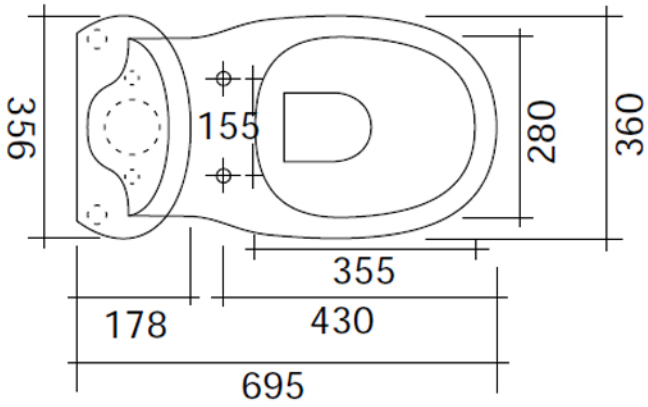
356
155
280
360
355
178
430
695

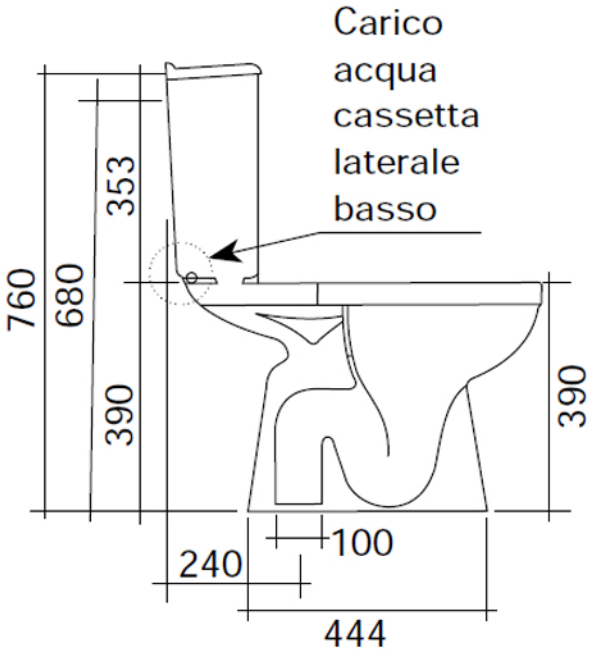
Carico
acqua
cassetta
laterale
basso
760
680
353
390
390
100
240
444