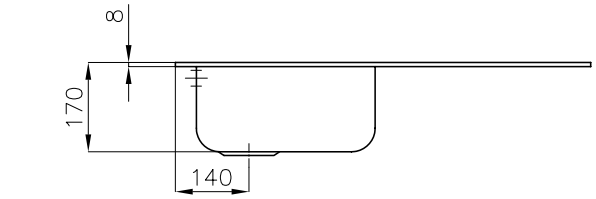


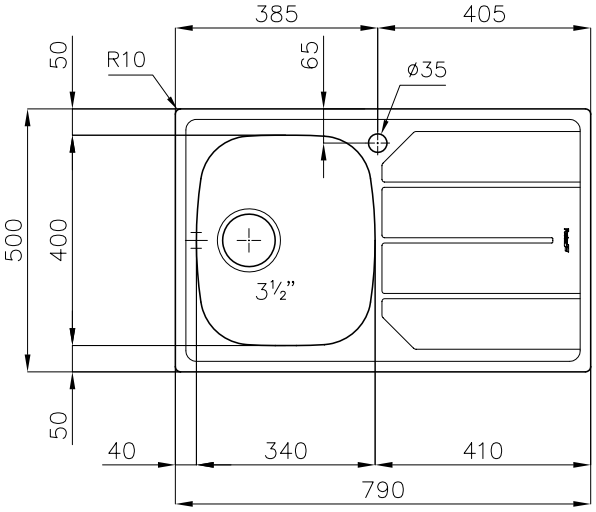


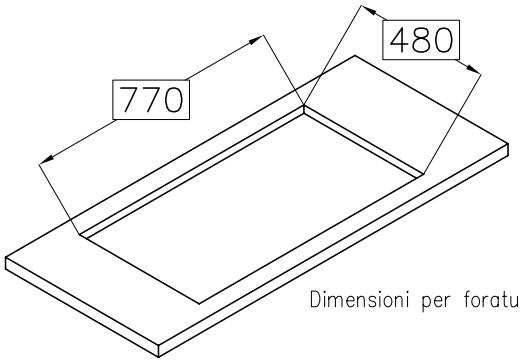


Dimensioni per foratura top