SCHEDA TECNICA *TECHNICAL FEATURES*

ART. COD. **R 50**

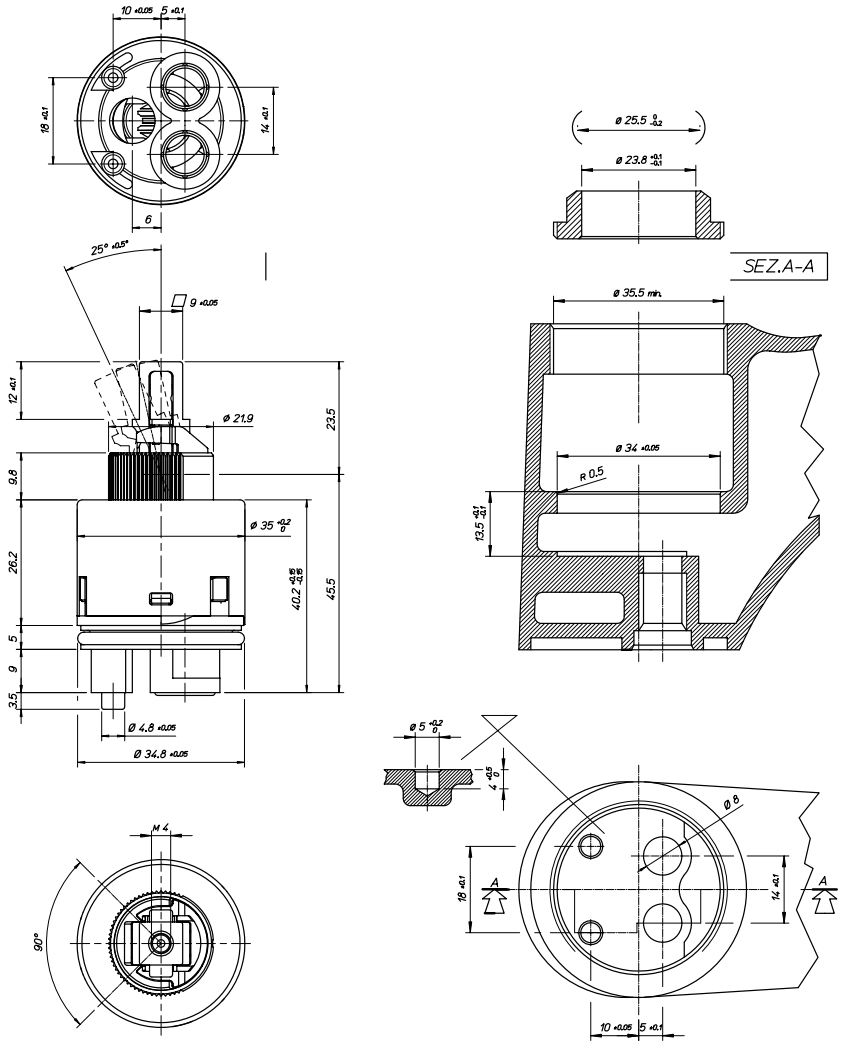

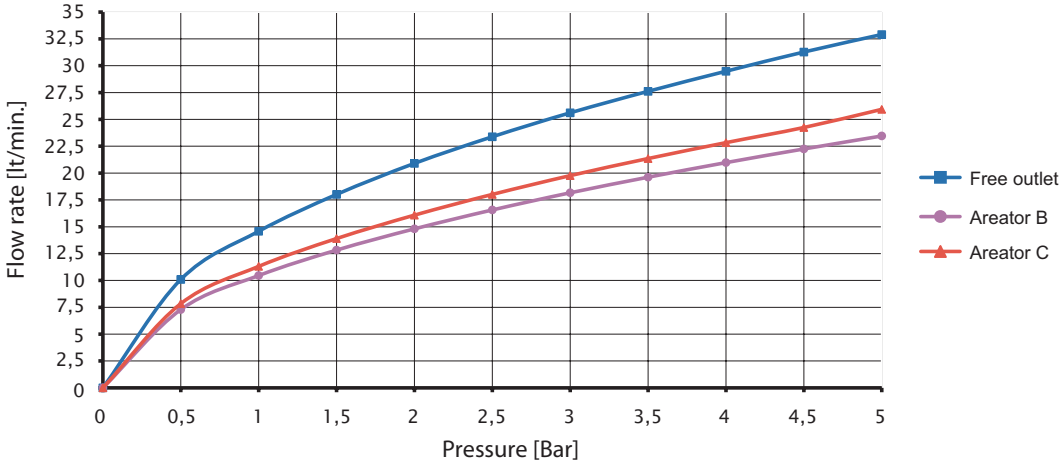

TEST ESEGUITO CON RUBINETTO DI RIFERIMENTO PER LABORATORIO - TEST PERFORMED WITH LABORATORY REFERENCE TAP

Via Leonardo da Vinci 83 - 20062 Cassano d'Adda (MI) Italy - Tel. +39-0363 364211

info@remer.eu **www.remer.eu**