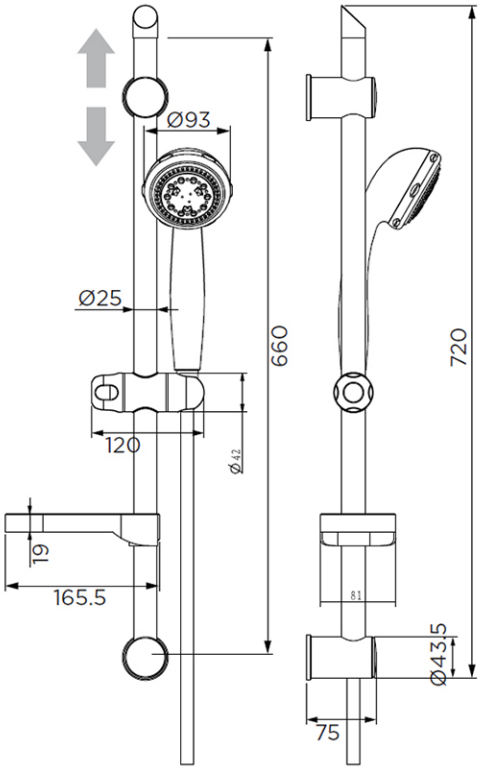
Ø93
Ø25
660
720
120
Ø42
19
165.5
81
Ø43.5
75