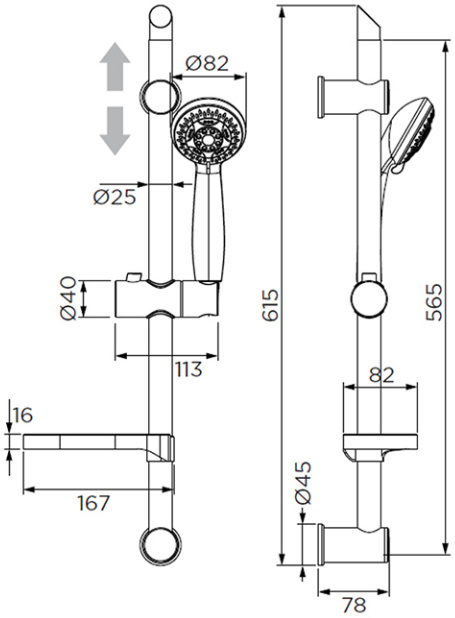
Ø82
Ø25
Ø40
113
16
167
615
565
82
Ø45
78