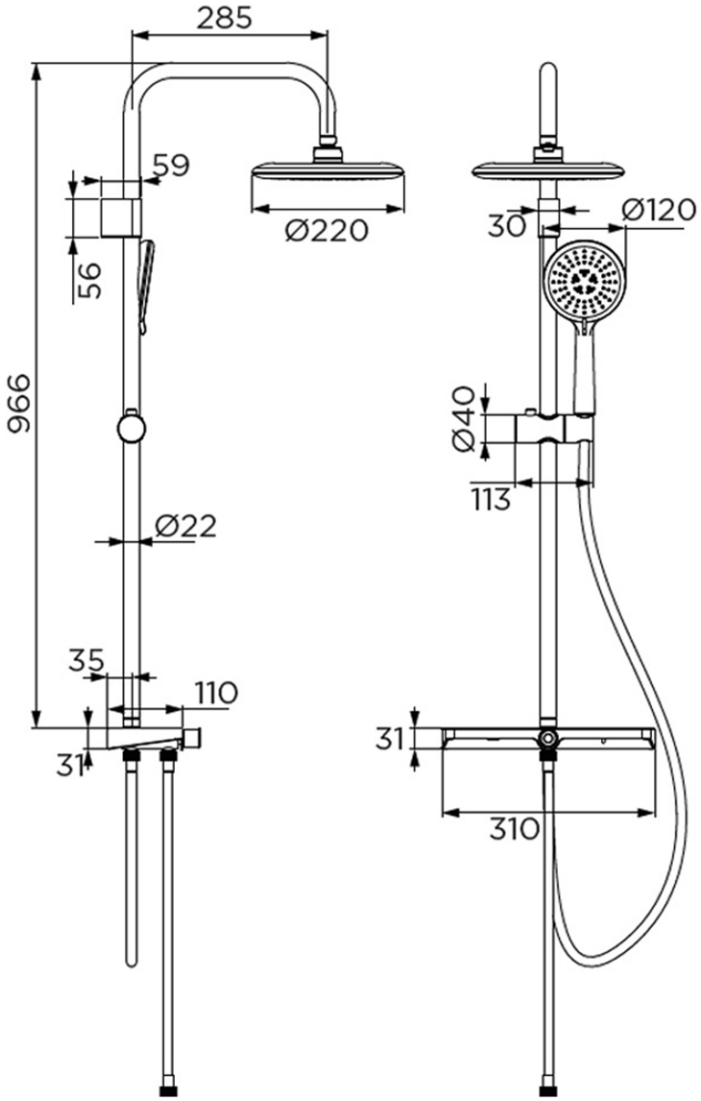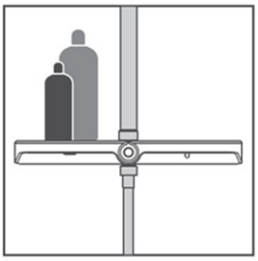
285
59
Ø220
56
966
Ø22
35
110
31
30
Ø120
Ø40
113
31
310