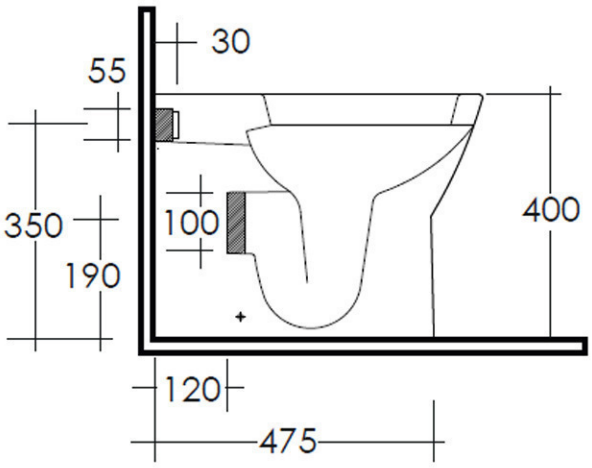
30
55
350
100
190
400
120
475

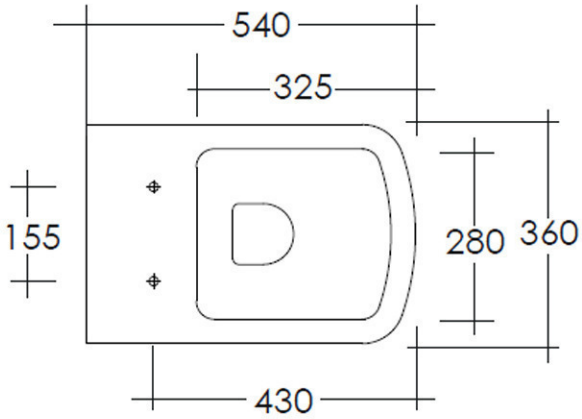
540
325
155
280
360
430

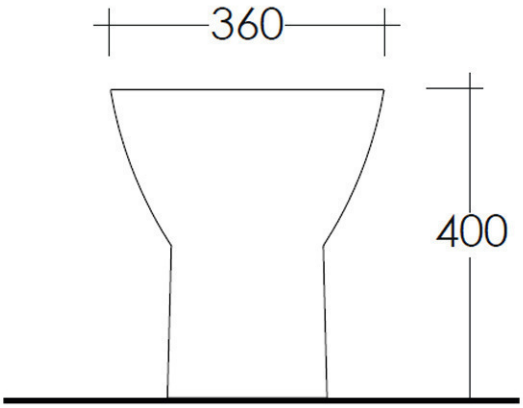
360
400